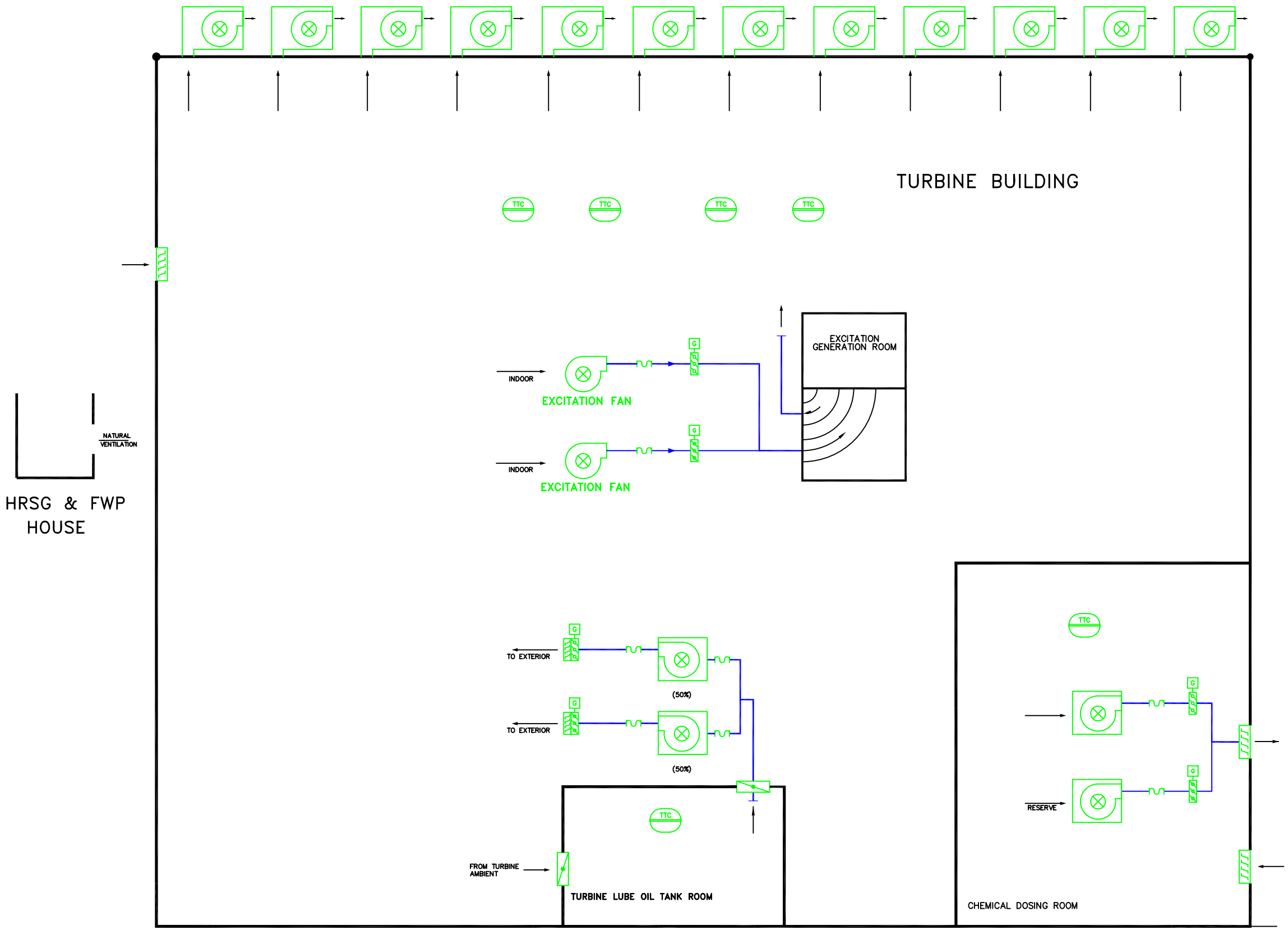


VALID FOR BID ONLY

This drawing is prepared for conceptual design. The design may be changed during the detailed design stage.

| Rev. | Description/Objeto de la edición | Date/Fecha | Prep./Realiza | Verif./Compr. | QA/G.Calidad | Appr./D.Proy. |
|---|---|---|---|---|---|---|
| A | FOR G.E. & COBRA COMMENTS | 23-11-07 | F.A.M. | | | D.G.P. |

CLIENT/CLIENTE: ENDESA FRANCE

MAIN CONTRACTOR: G.E.-COBRA-INITEC

INITEC Energía

JOB DESCRIPTION/PROYECTO: C.C. PP LUCY

TITLE/TITULO: HVAC SYSTEM P&ID

| Scale | Job number/ nº Proyecto | Unit/ Unidad | System/ Sistema | Disc./Disciplina | Doc./Documento | Type/Tipo | Doc. Orig./ Ent. Emisora | Doc. nº | Sheet Number nº página | Free |
|---|---|---|---|---|---|---|---|---|---|---|
| | M328/10 | | | | | | | | 1 | |
| Size | Project/Proyecto | | | | | | | | Num.of Sheets/ nº páginas | Rev. |
| DIN A1 | LUC | 19 | SAM | D | D | I | EM | 001 | 2 | A |

ESTE PLANO ES PROPIEDAD DE INITEC PROHIBIDA SU REPRODUCCION