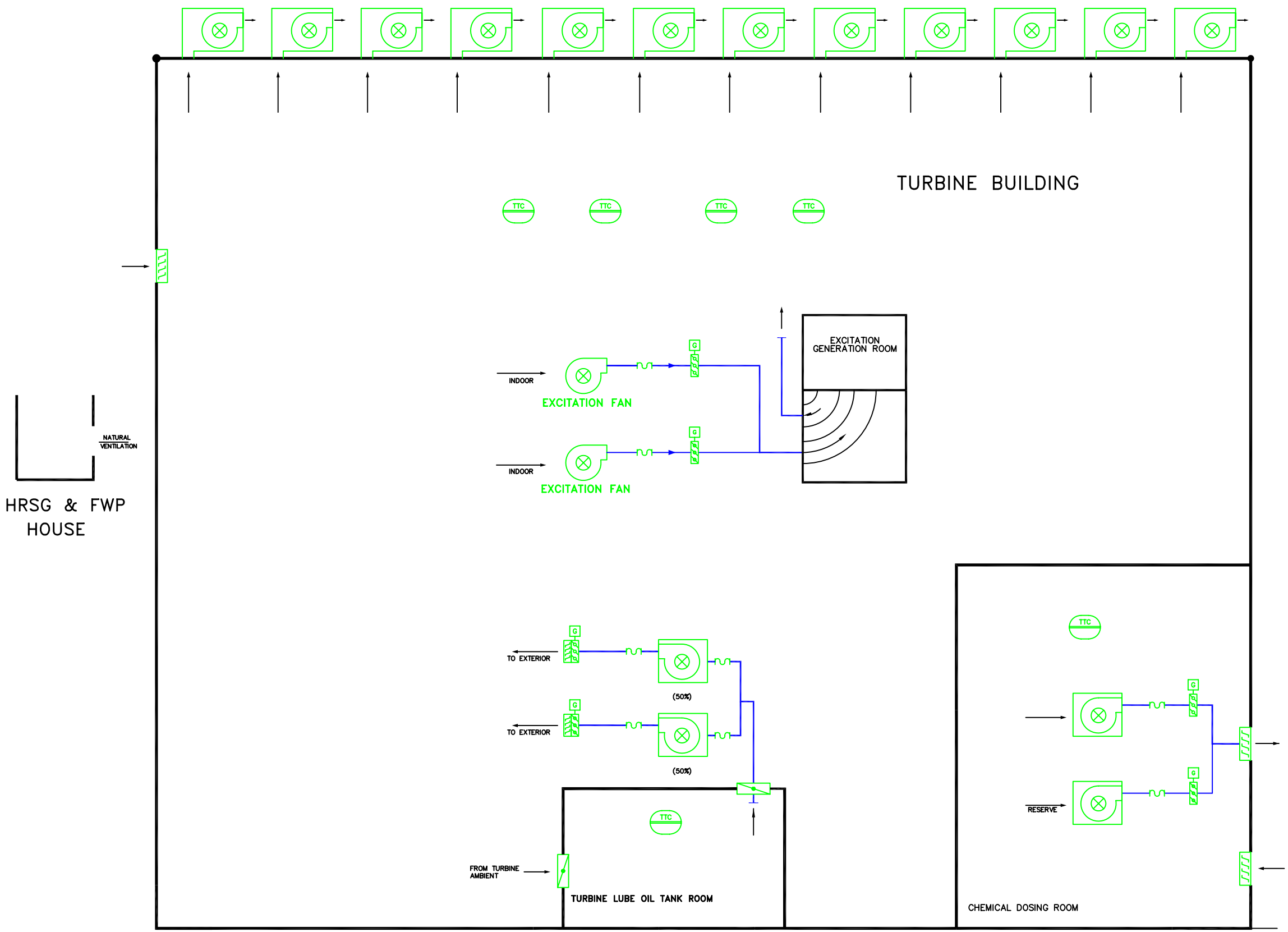

VALID FOR BID ONLY

This drawing is prepared for conceptual design. The design may be changed during the detailed design stage.

Rev.	Description/Objeto de la edición	Date/Fecha	Prep./Realiza	Verif./Compr.	QA/G.Calidad	Appr./D.Proy.
A	FOR G.E. & COBRA COMMENTS	23-11-07	F.A.M.			D.G.P.

CLIENT/CLIENTE: ENDESA FRANCE

MAIN CONTRACTOR: G.E.-COBRA-INITEC

INITEC Energía

JOB DESCRIPTION/PROYECTO: C.C. PP LACQ

TITLE/TITULO: HVAC SYSTEM P&ID

Scale	Job number/ nº Proyecto	Unit/ Unidad	System/ Sistema	Disc./Disciplina	Doc./Documento	Type/Tipo	Doc. Orig./ Ent. Emisora	Doc. nº	Sheet Number nº página	Free
	M328/10								1	
Size	Project/Proyecto								Num.of Sheets/ nº páginas	Rev.
DIN A1	LAC	19	SA	M	D	D	I E M	001	2	A

ESTE PLANO ES PROPIEDAD DE INITEC PROHIBIDA SU REPRODUCCION