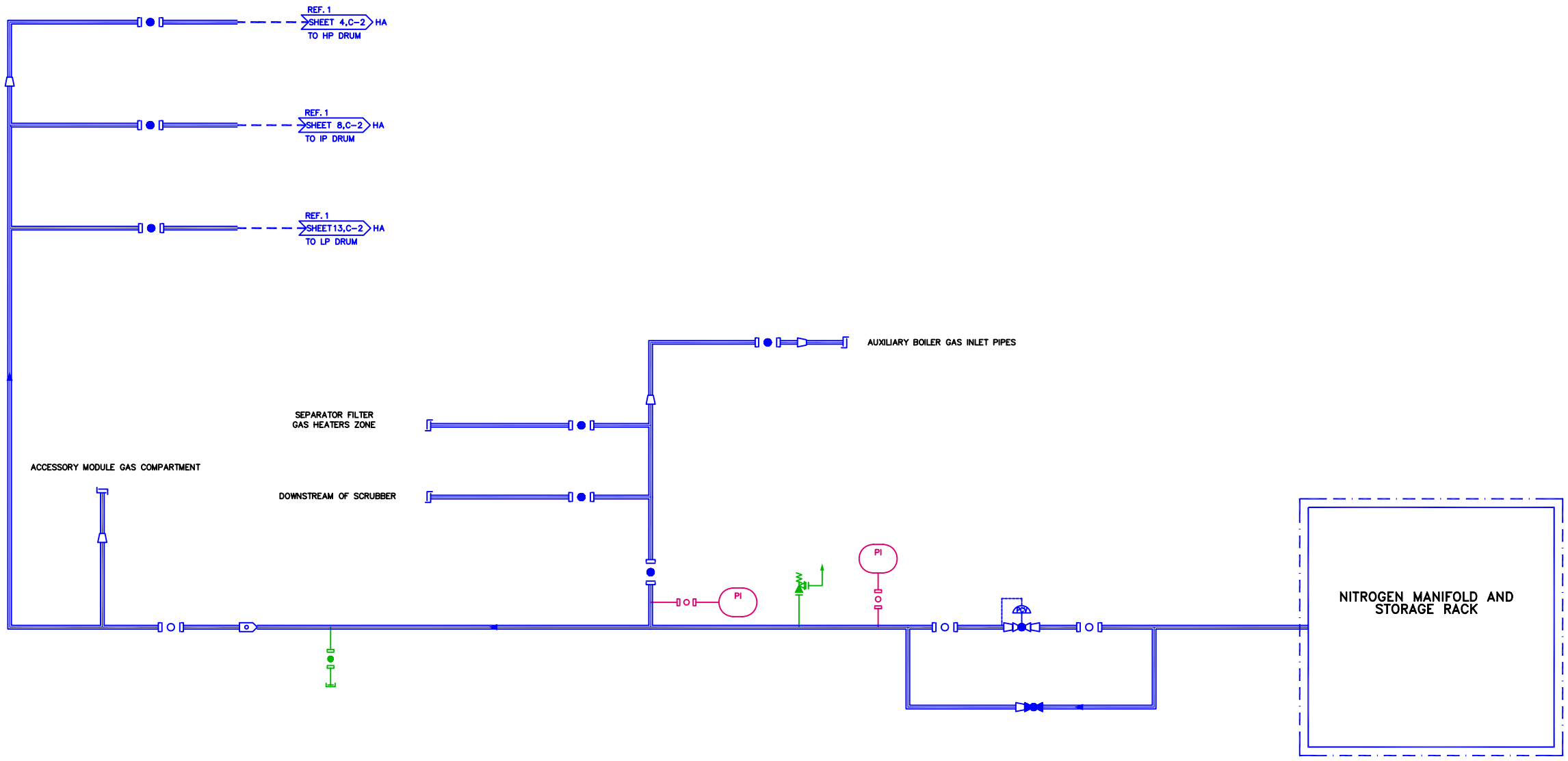

VALID FOR BID ONLY

This drawing is prepared for conceptual design. The design may be changed during the detailed design stage.

Rev.	Description/Objeto de la edición	Date/Fecha	Prep./Realiza	Verif./Compr.	QA/G.Calidad	Appr./D.Proy.
A	FOR G.E. & COBRA COMMENTS	23-11-07	F.A.M.			D.G.P.

CLIENT/CLIENTE:

ENDESA FRANCE

MAIN CONTRACTOR:

G.E.-COBRA-INITEC

INITEC Energía

JOB DESCRIPTION/PROYECTO:

C.C. PP LACQ

TITLE/TITULO:

N2 STORAGE AND DISTRIBUTION SYSTEM P&ID

Scale	Job number/ nº Proyecto	Unit/ Unidad	System/ Sistema	Doc./Documento	Type/Tipo	Doc. Orig./ Emisora	Doc. nº	Sheet Number nº página	Free
	M328/10							2	
Size	Project/Proyecto							Manual Sheets/ nº páginas	Rev.
DIN A1	LAC	19	QJ	MDD	IEM	01		2	A

ESTE PLANO ES PROPIEDAD DE INITEC PROHIBIDA SU REPRODUCCION