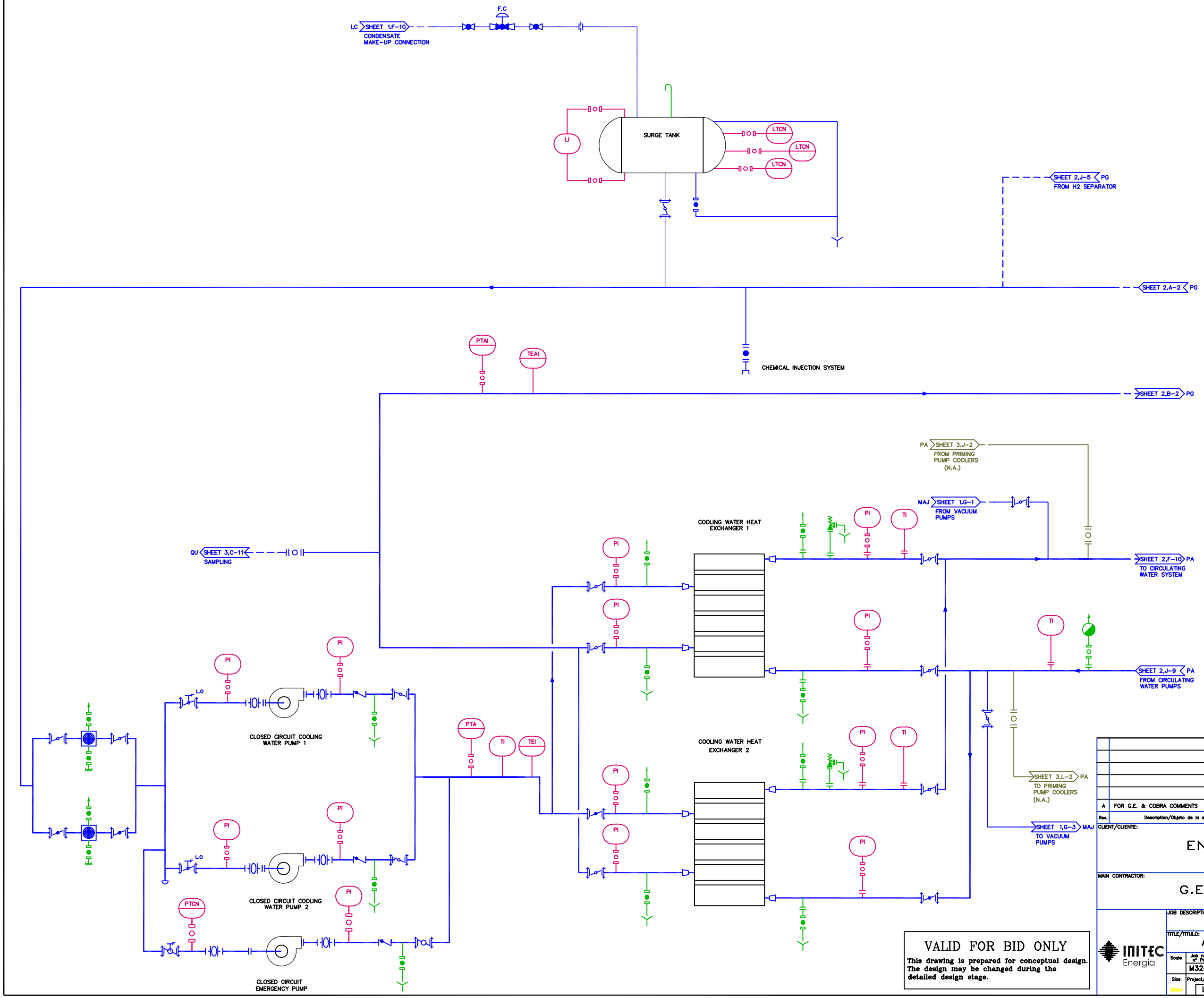

VALID FOR BID ONLY

This drawing is prepared for conceptual design. The design may be changed during the detailed design stage.

Rev.	Description/Objeto de la edición	Date/Fecha	Preep./Realiza	Verif./Compr.	QA/G.Calidad	Appr./D.Proy.
A	FOR G.E. & COBRA COMMENTS	23-11-07	F.A.M.			D.G.P.

CLIENT/CLIENTE:

ENDESA FRANCE

MAIN CONTRACTOR:

G.E.-COBRA-INITEC

INITEC Energía

JOB DESCRIPTION/PROYECTO:

C.C. PP LACQ

TITLE/TITULO:

AUX. COOLING WATER SYSTEM P&D

Scale	Job number/ nº Proyecto	Unit/ Unidad	System/ Sistema	Disc./Disciplina	Doc./Documento	Type/Tipo	Doc. Orig./ Ent. Emisora	Doc. nº	Sheet Number nº página	Free
	M328/10								1	
Size DIN A1	Project/Proyecto LAC	1 9	P G	M	D	D	I E M	0 0 1	Num.of Sheets/ nº páginas 2	Rev. A